规　格　书

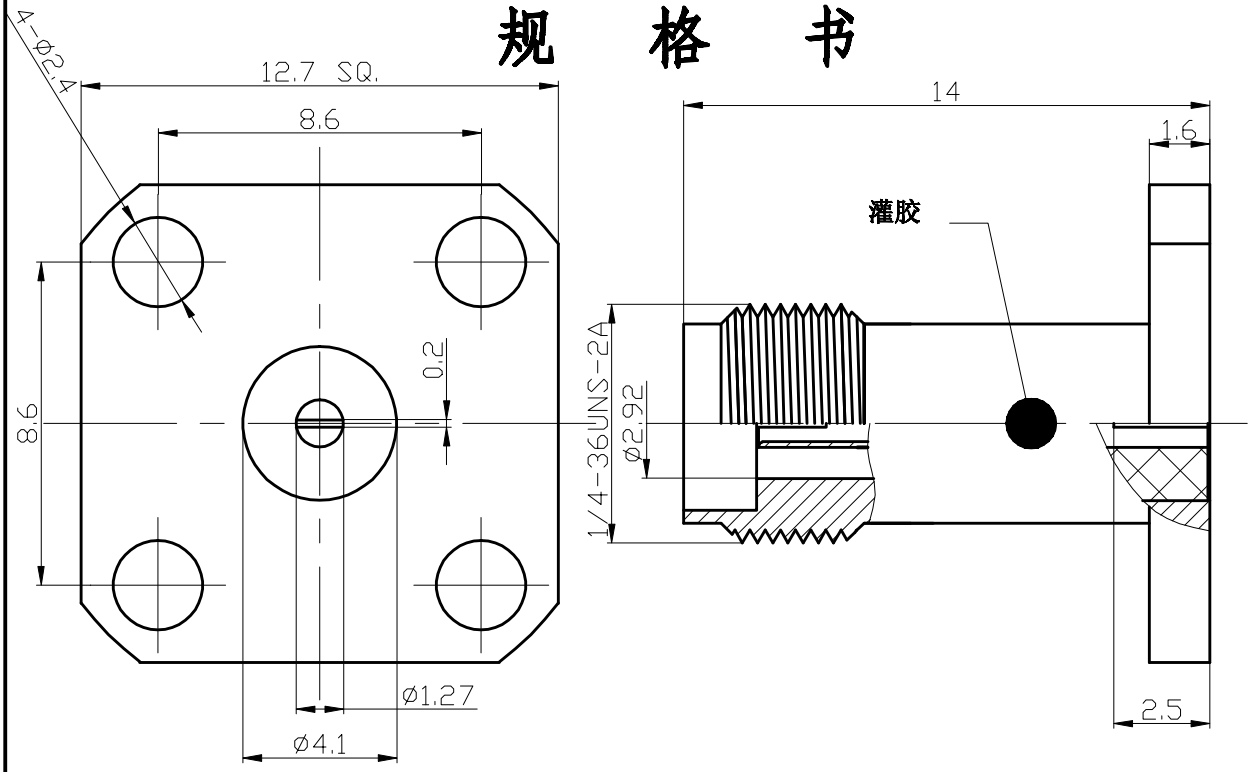

基本特征

1）材料和表面处理:

内导体:　　铍青铜，表面镀金

壳体:　　黄铜，表面镀金

绝缘介质:　　聚四氟乙烯

胶:　　环氧树脂

2）电气性能:

特征阻抗:　　50 ohm

绝缘电阻:　　≥5000M ohm

介质耐压:　　≥1000V

3）机械性能

机械寿命:　　500次

4）使用环境温度范围：-45℃～+85℃

单位：mm

旧底图总号	标记	数量	更改单号	签名	日期	2.92母头四孔法兰连接器	19 1121 043 01	
							等级	版本	重量	比例
底图总号	设计							00		4:1
	审核						第	张	共	张
	工艺									
签名	日期	标准化				客户料号：090.0046	镇江科瑞电子有限公司			
		批准								